Gabarit AIR CAPTIF 44 EASY L 220cm

Format d'impression

Partie visible
zone pour élément important
(Logos, numero de tél, etc....)

Echelle 1 - 100 %

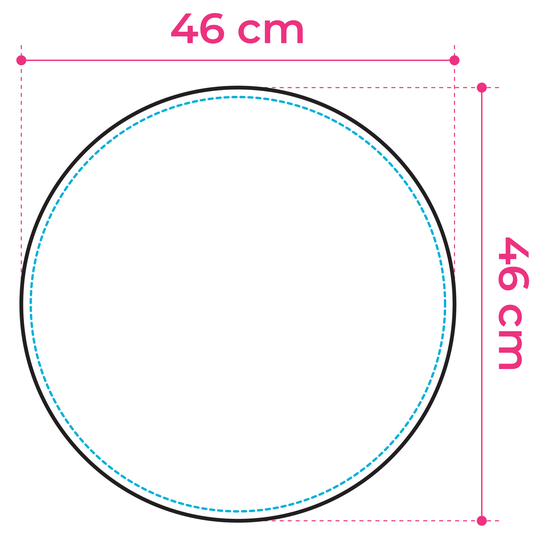

Afin de reproduire vos travaux dans de bonnes conditions, nous vous recommandons de :

§ Vectoriser vos travaux pour éviter les polices de caractères manquantes.

§ Numériser vos photos en CMJN aux formats habituels (.tipp, .eps, .psd, .pdf) avec une résolution de 300 DPI. Une résolution supérieure peut toutefois être utile en cas de réalisation de visuels grand format.

§ Indiquer les références Pantone

Attention : l'impression est numérique, le contrôle des Pantones est aléatoire. Si exigence particulière, merci de demander un BAT physique avant production.

§ Fournir vos fichiers de préférence en .eps ou .ai .

In order to reproduce your work in good conditions, we recommend:

§ Trace your work to avoid missing font characters.

§ Scan your photos to the usual CMYK formats (.tipp, .eps, .psd, .pdf) with a resolution of 300 DPI. However, a higher resolution can be useful in case of realization of large visuals.

§ Identify Pantone references

Warning : Visuals are digital-printed. The control of Pantone is random. If special requirements, please request a physical artwork before production.

§ Provide your files preferably in .eps or .ai formats.

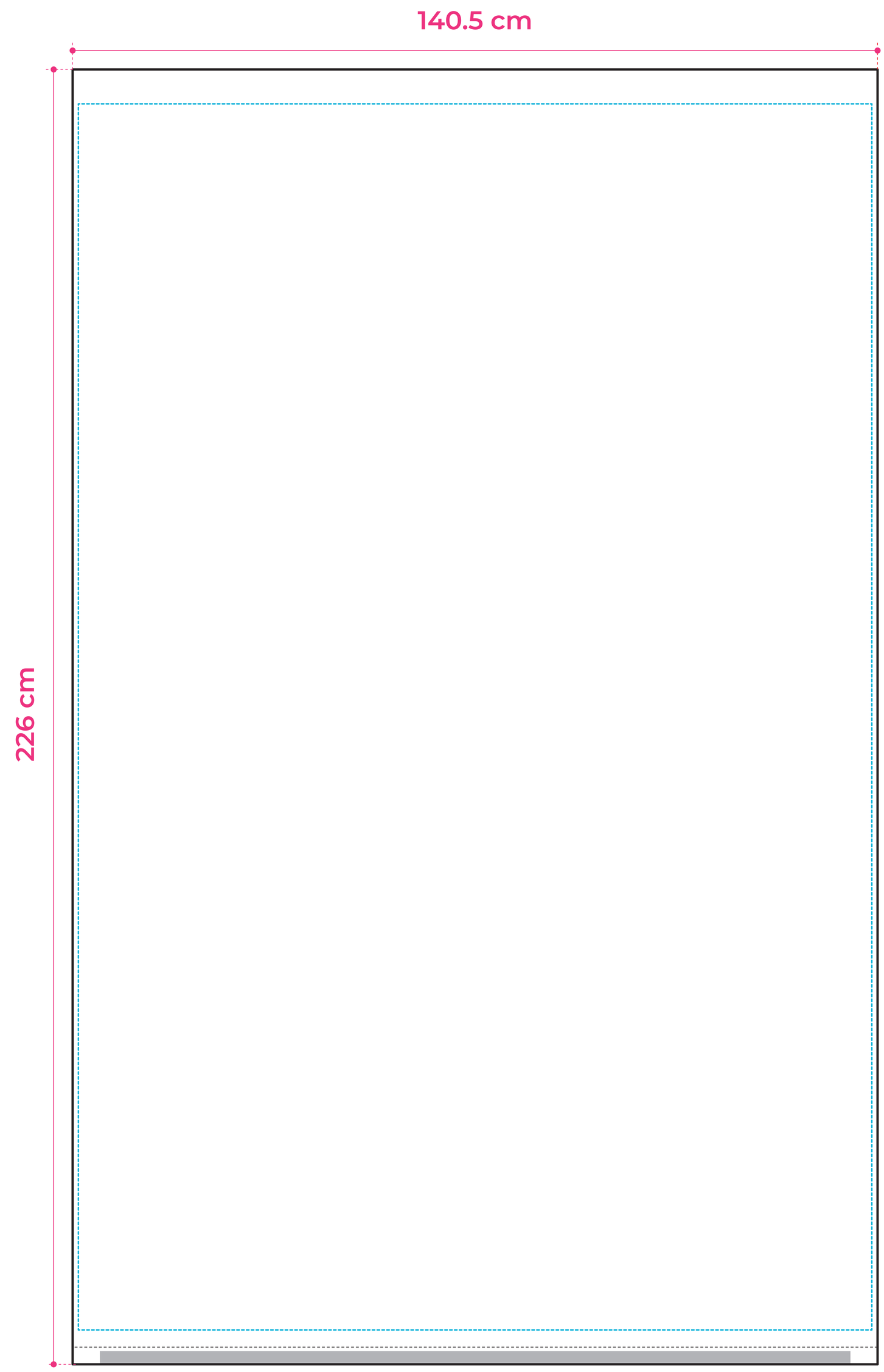

Cliquez-pub.com